# L’ IDROGENO

Il futuro dell’auto?

# 2 scelte

motore a combustione

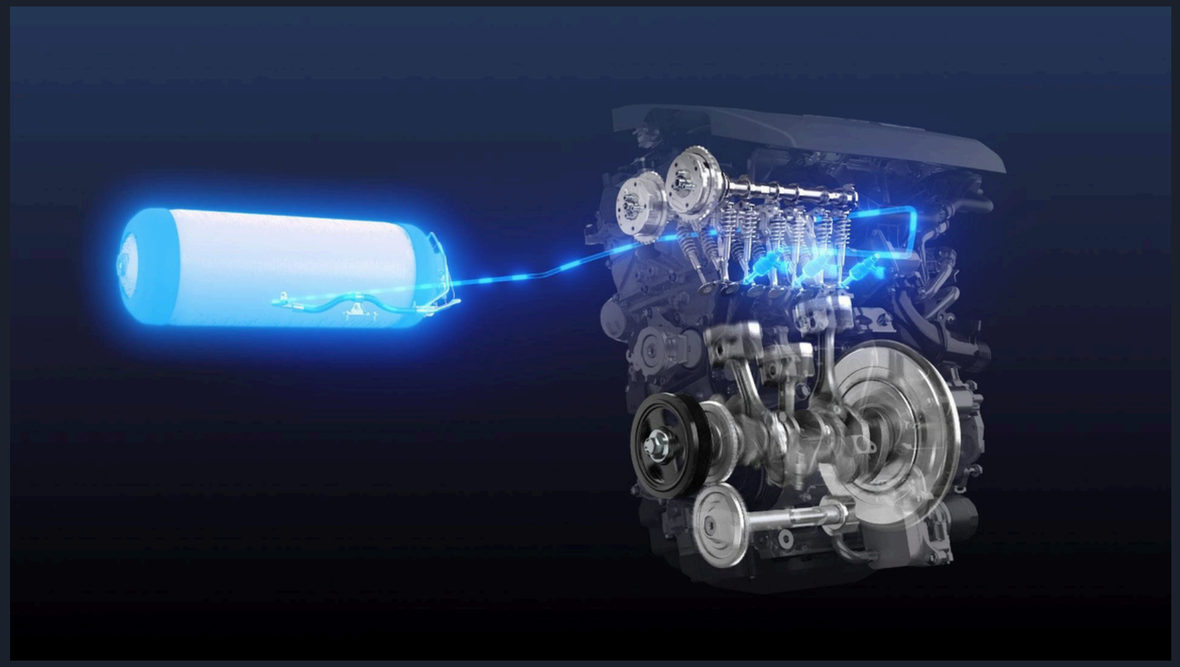

fuel cell

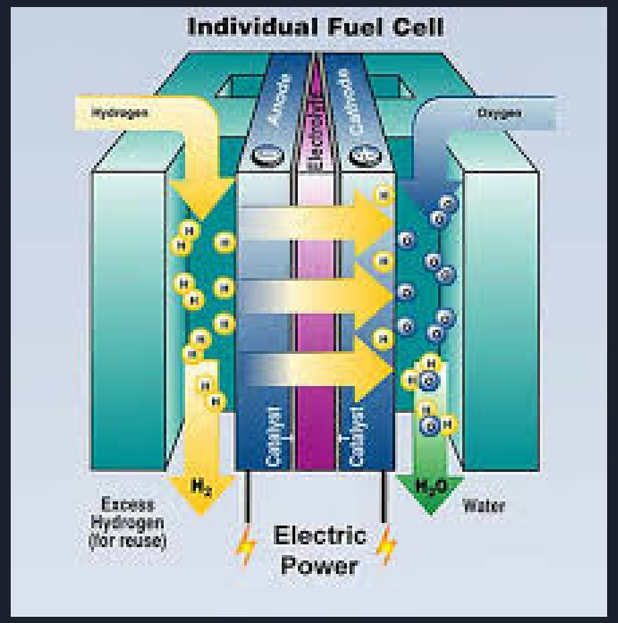

# Abbiamo preso come esempio di auto a idrogeno una toyota mirai

# I consumi

-182 CV
-181 km/kg
-0,08 €/km (0,12 €/km a benzina)
-1350 km
-€ 69.800,00
-autonomia 724 Km

# Produzione dell’idrogeno

L’elettrolisi

è un processo che consiste nello svolgimento di trasformazioni chimiche grazie all'apporto di energia elettrica.

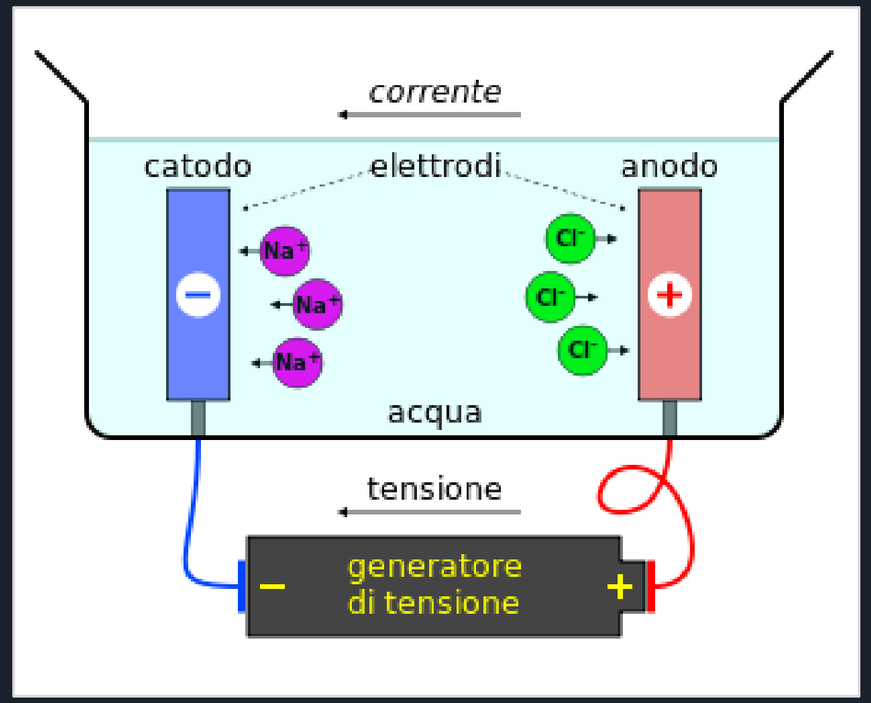

# Tramite le energie rinnovabili

# E tramite l’urea?

Tecnologia in via di sviluppo, che punta ad utilizzare le acque reflue per avere benefici energetici

# Auto a idrogeno

Lo studio

# Vantaggi

-efficienza

-comodità

-a basso costo

-con emissioni ridotte

# Telaio

Monoscocca con pianale a "skateboard"

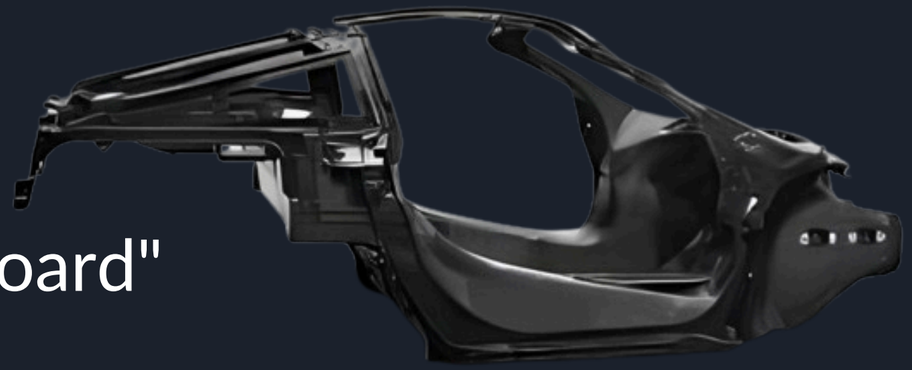

# Motori

-2 motori elettrici da 50 kw l'uno, totale 130 cv

-montati sulle ruote

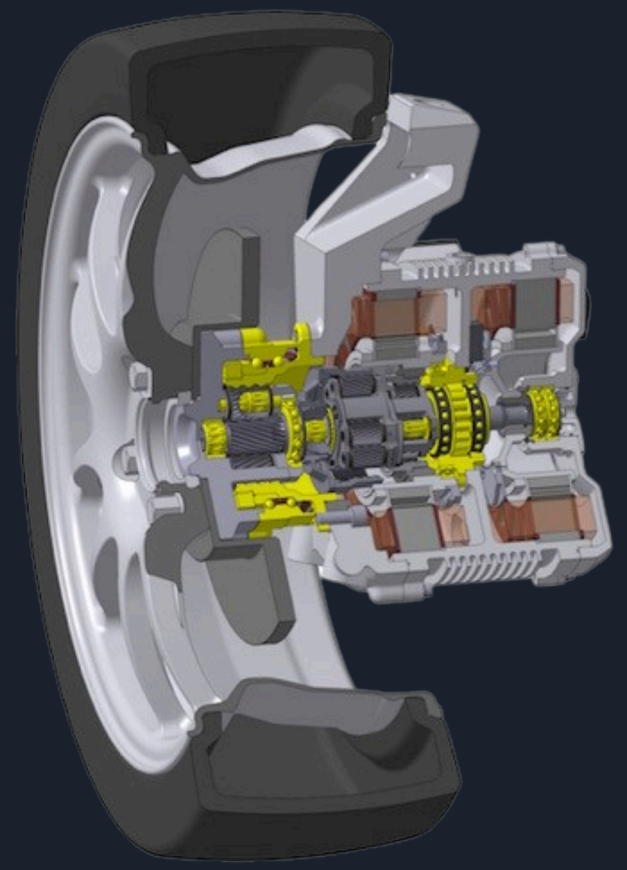

# Dove metteremo l’idrogeno

Serbatoio per idrogeno gassoso, che può contenere fino a 4 litri di carburante

# Il motore Ferrari

motore a 6 cilindri in linea, alimentato a idrogeno gassoso

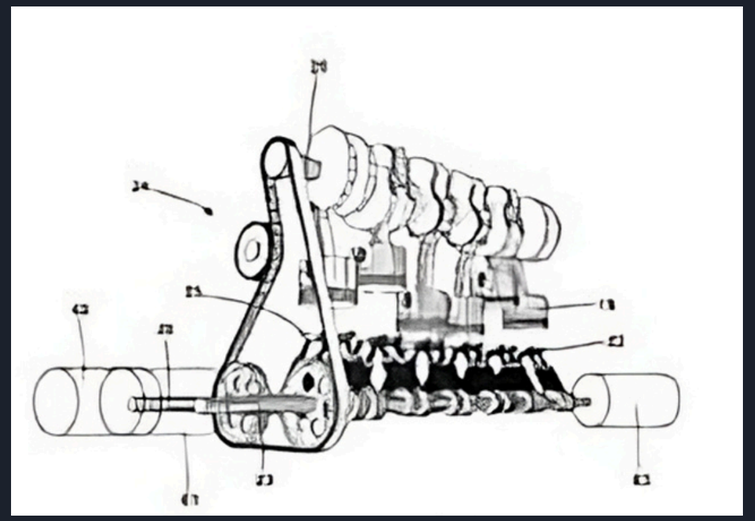

**Curiosità**
il motore sarà montato a testa in giù!